Dell 1708 Monitor Manual

File Name: Dell 1708 Monitor Manual.pdf
Size: 4531 KB
Type: PDF, ePub, eBook
Category: Book
Uploaded: 18 May 2019, 12:21 PM
Rating: 4.6/5 from 728 votes.

Status: AVAILABLE

Last checked: 10 Minutes ago!

In order to read or download Dell 1708 Monitor Manual ebook, you need to create a FREE account.

Download Now!

eBook includes PDF, ePub and Kindle version

Register a free 1 month Trial Account.
Download as many books as you like (Personal use)
Cancel the membership at any time if not satisfied.
Join Over 80000 Happy Readers

Book Descriptions:

We have made it easy for you to find a PDF Ebooks without any digging. And by having access to our ebooks online or by storing it on your computer, you have convenient answers with Dell 1708 Monitor Manual . To get started finding Dell 1708 Monitor Manual , you are right to find our website which has a comprehensive collection of manuals listed.
Our library is the biggest of these that have literally hundreds of thousands of different products represented.

Book Descriptions:

Dell 1708 Monitor Manual

All Dell monitors meet or exceed relevant industry standards. Reliability Dellbranded monitors undergo exhaustive testing for performance, reliability, durability and compatibility with Dell systems. Under our H.A.L.T Highly Accelerated Life Cycle Testing regimen, Dell engineers push our monitors well past specified tolerance limits for heat, cold, vibration, shocks and drops, to ensure that they can withstand realworld conditions. PricePerformance Value Dell's enormous buying power and direct business model allows us to offer high quality monitors at low prices. Dealing with Dell, the world's largest Flat Panel provider 1, means a single point of contact and accountability, and the peace of mind of purchasing from a stable and reliable technology partner. See Important Information on Page 3 Next Page 3 Important Information. Dell cannot be held responsible for errors in typography and photography. Page Count 56 ATENCAO Um sinal de ATENCAO indica um risco potencial de danos materiais, ferimentos ou morte. Todos os direitos reservados. E terminantemente proibido todo e qualquer tipo de reproducao sem a autorizacao por escrito da Dell Inc. Marcas comerciais usadas neste texto Dell, o logotipo da DELL logo, Inspiron, Dell Precision, Dimension, OptiPlex, Latitude, PowerEdge, PowerVault, PowerApp, e Dell OpenManage sao marcas comerciais da Dell Inc; Microsoft, Windows, e Windows NT sao marcas registradas da Microsoft Corporation; Adobe e uma marca comercial da Adobe Systems Incorporated, que pode ser registrada em determinadas jurisdicoes. ENERGY STAR e uma marca registradas da U.S. Environmental Protection Agency. Como uma parceira da ENERGY STAR, a Dell Inc.Outros nomes e marcas comerciais podem ser usados neste documento como referencia a outros proprietarios de nomes ou marcas ou a seus produtos. A Dell Inc. nega qualquer interesse de propriedade em marcas e nomes comerciais que nao sejam seus. Modelo 1708FP Julho de 2007 Rev.http://www.brocante.ayz.pl/userfiles/cuisinart-ice-45-cuisinart-soft-serve-ice-cream-maker-manual.xml

- **dell 1708fp monitor manual, dell 1708fpt monitor manual, dell 1708 monitor manual,**

dell 1708 monitor manual download, dell 1708 monitor manual pdf, dell 1708 monitor manual free, dell 1708 monitor manual instructions.

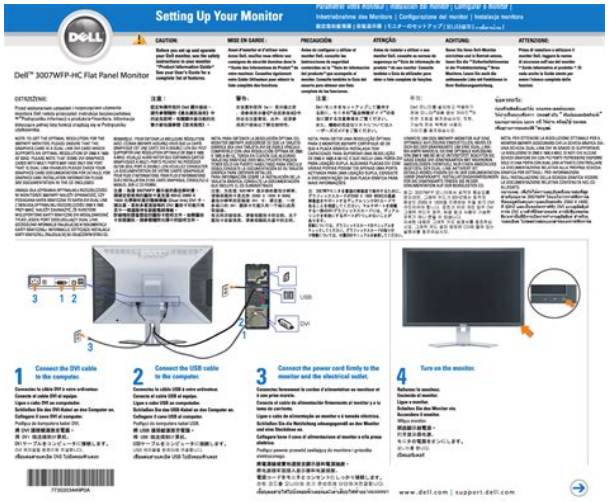

A01 Depois de conectar este cabo, sera possivel usar os conectores USB nas partes lateral e inferior do monitor. 6 Conector USB Conecte dispositivos USB. Se o computador detectar algum sinal do teclado, mouse ou de outros dispositivos de entrada, o monitor voltara a funcionar automaticamente. A tabela a seguir mostra o consumo de energia e a sinalizacao desta funcao automatica de economia de energia Modos VESA Sincronismo horizontal Sincronismo vertical Video Indicador de funcionamento Consumo de energia Operacao normal com o Dell Soundbar e USB ativos Ativo Ativo Ativo Verde 75 W maximo Operacao normal Ativo Ativo Ativo Verde 35 W tipico Modo ativo desligado Inativo Inativo Em branco Ambar Menos de 2 W Desligado Deslig.Taxa de dados Consumo de energia Alta velocidade 480 Mbps 2,5 W max., por porta Velocidade maxima 12 Mbps 2,5 W max., por porta Baixa velocidade 1,5 Mbps 2,5 W max., por porta Portas USB Uma de upstream traseira Quatro de downstream duas na traseira, duas na lateral esquerda NOTA O recurso USB 2.0 requer um computador compativel com 2.0. NOTA A interface USB do monitor funciona APENAS com o monitor ligado ou no modo de economia de energia. Ao desligar e ligar o monitor, a respectiva interface USB e reenumerada; os perifericos instalados podem demorar alguns segundos para voltar a funcionar normalmente. Recurso Plug and Play E possivel instalar o monitor em qualquer sistema compativel com Plug and Play. O monitor informa automaticamente ao sistema do computador os dados da sua Identificacao de video estendido EDID, utilizando os protocolos DDC Display Data Channel, para que o sistema se configure e otimize as configuracoes do monitor. A maioria das instalacoes de monitor e automatica; se desejar, e possivel selecionar configuracoes diferentes.Para limpar a tela antiestatica, use um pano macio e limpo levemente umedecido com agua. Se possivel, use um lenco especial para limpeza de telas ou uma solucao adequada para revestimento antiestatico.http://www.techoje.com.br/bolttools/files/cuisinart-ice-45-user-manual.xml

Nao use benzina, solvente, amonia, produtos abrasivos nem ar comprimido. Use um pano levemente umedecido com agua morna para limpar os plasticos. Evite usar detergente, pois alguns tipos podem deixar um filme esbranquicado nos plasticos. Se observar a presenca de um po branco ao desembalar o monitor, limpe o com um pano. Este po branco aparece durante o transporte do monitor. Manuseie o monitor com cuidado, pois os plasticos de cor escura podem ficar arranhados e mostrar marcas de riscos brancos mais que o monitor de cor clara. Para ajudar a manter a melhor qualidade de imagem no seu monitor, utilize uma proteccao de ecra dinamica e desligue o monitor sempre que este nao esteja a ser utilizado. Voltar a pagina de indice NOTA A base esta removida e estendida quando o monitor sai da fabrica.Para trava la, abaixe o painel ate que produza um clique, indicando que esta travado em posicao. Voltar a pagina de indice Depois de conectar este cabo ao computador e ao monitor, sera possivel usar os conectores USB do monitor. 4. Conecte qualquer dispositivo USB. 5. Conecte os cabos eletricos. 6. Ligue o monitor e o computador. Se nao vir a imagem, pressione o botao de selecao de entrada e certifique se de que a origem de entrada correta esta selecionada. Se ainda nao vir a imagem, consulte a secao Solucao de problemas do monitor. Uso do painel frontal Use os botoes no painel frontal do monitor para ajustar a imagem. Video Selecao de entrada Use o botao Selecao de entrada para escolher entre os dois sinais de video diferentes que possam estar conectados ao monitor. Se os cabos VGA e DVI estao conectados a um PC, o monitor exibira uma imagem automaticamente logo que um sinal de video estiver presente na saida VGA ou DVI. Ao conectar um monitor a dois PCs, ao usar protetores de tela, e melhor ajustar ambos para os tempos exatos. O mouse que for movido primeiro ativara a entrada de video correspondente. Consulte Uso do sistema de menu OSD.

Menu Brilho Use este botao para abrir o menu Brilho. Use este botao para ativar a funcao de configuracao e ajuste automaticos. A caixa de dialogo abaixo aparecera sobre uma tela preta durante o auto ajuste do monitor de acordo com a entrada atual Auto Adjust In Progress Depois de usar esta funcao, e possivel ajustar precisamente o monitor usando os controles Clock de pixel Grosso e Fase Fino no sistema de OSD. NOTA nao ocorrera o Ajuste automatico se o botao for pressionado na ausencia de sinais de entrada de video ativos ou de cabos conectados. A luz verde indica que o monitor esta ligado e funcionando. A luz ambar indica que o monitor esta no modo de economia de energia. Uso do sistema de menu OSD NOTA Se voce alterar as configuracoes e

prosseguir para outro menu ou sair do menu OSD, o monitor salva automaticamente as alteracoes. As alteracoes tambem sao salvas se voce alterar as configuracoes e esperar o menu OSD desaparecer. 1. Pressione o botao MENU para abrir o menu OSD e exibir o menu principal. Menu principal para deteccao automatica da entrada analogica VGA Menu principal para deteccao automatica da entrada digital DVI ou Icone Menu e submenus Descricao Sair Selecione para sair do menu principal. Ajuste primeiro o Brilho e, a seguir, ajuste o Contraste apenas se for necessario. O contraste ajusta o nivel entre as areas claras e escuras na tela do monitor.Ao ajustar a configuracao Horizontal ou Vertical, nao ocorrera nenhuma alteracao no tamanho da area de visualizacao. A imagem e deslocada em resposta a selecao. NOTA A opcao Posicionamento nao esta disponivel ao usar a origem DVI. Ajuste automatico Mesmo que o computador reconheca o monitor na iniciacao, a funcao de Ajuste automatico otimiza as configuracoes de exibicao para uso numa instalacao especifica. Selecione para ativar a funcao de configuracao e ajuste automaticos.

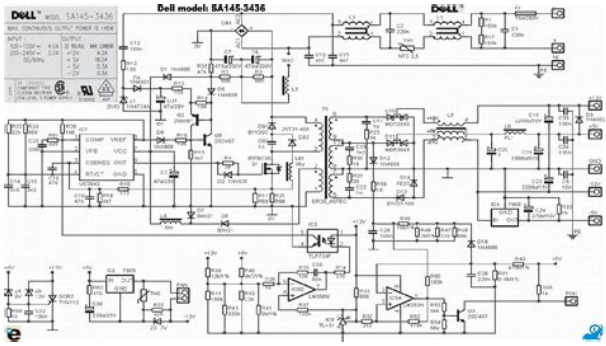

http://dev.pb-adcon.de/node/21346

A caixa de dialogo abaixo aparecera sobre uma tela preta durante o auto ajuste do monitor de acordo com a entrada atual Auto Adjust In Progress O botao Ajuste automatico permite que o monitor faca o auto ajuste de acordo com o sinal de video de entrada. Depois de usar esta funcao, e possivel ajustar precisamente o monitor usando os controles Clock de pixel Grosso e Fase Fino sob Ajustes de imagem. Na maioria dos casos, o Ajuste automatico produz a melhor imagem para configuracao atual. Configuracoes de imagem Clock de pixel Grosso As opcoes Fase e Clock de pixel permitem ajustar mais precisamente o monitor de acordo com suas preferencias. Estas configuracoes sao acessadas atraves do menu OSD principal, selecionando Configuracoes de imagem.Use a funcao Horizontal do menu Posicionamento para centrar a imagem na tela. NOTA a opcao Configuracoes de imagem nao esta disponivel ao usar a origem DVI. Configuracoes de cores Predefinicao normal Predefinicao de azul Predefinicao de vermelho Predefinicao do usuario As Configuracoes de cores ajustam a temperatura, o matiz e a saturacao das cores. E mais facil perceber o matiz das cores em areas brancas. A Predefinicao normal e selecionada para obter as configuracoes padrao de cor de fabrica. A Predefinicao de azul e usada para obter um tom azulado. Esta configuracao de cor e tipicamente usada em aplicativos baseados em texto planilhas eletronicas, programacao, editores de texto etc.. A Predefinicao vermelha serve para obter um tom avermelhado. Esta configuracao de cor e tipicamente usada em aplicativos que trabalham com cores intensas edicao de imagens fotograficas, multimidia, filmes etc.. Predefinicao do usuario Use os botoes de mais e menos para aumentar ou diminuir as tres cores R, G, B independentemente, em incrementos de um unico digito, de 0 a 100. Configuracoes do sistema de Ajuste as configuracoes do sistema de OSD, como o local, o periodo em que o menu permanece na tela e a rotacao do sistema de OSD.

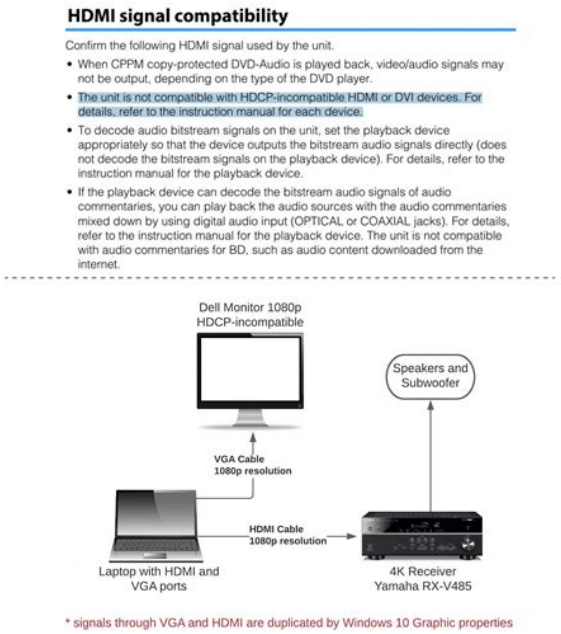

Ajustando o tempo de espera, e possivel definir o periodo no qual o sistema de OSD permanece ativo depois de pressionar um botao pela ultima. Rotacao da OSD Roda a OSD 90 graus no sentido dos ponteiros do relogio. Faca o ajuste segundo a seccao Rodar o Seu Monitor. Bloqueio do sistema de OSD Controla o acesso do usuario aos ajustes. Todos os botoes ficam bloqueados, exceto o botao Menu. NOTA quando o sistema de OSD esta bloqueado e o botao Menu e pressionado, o usuario vai diretamente para o menu de configuracoes do sistema de, com a opcao Bloqueio do sistema de OSD selecionada. Selecione Nao para desbloquear e permitir o acesso do usuario a todas as configuracoes disponiveis. NOTA tambem e possivel bloquear ou desbloquear o sistema de OSD mantendo o botao Menu pressionado por 15 segundos. Idioma Selecione para escolher um dos cinco idiomas do sistema de OSD ingles, frances, espanhol, alemao ou japones. Nao tem qualquer efeito sobre os programas em execucao no computador. Audio opcional E possivel ativar o desativar o audio quando o monitor estiver no modo de economia de energia. Sim — habilita o audio Nao — desabilita o audio padrao NOTA o menu de audio nao estara disponivel se o Dell Soundbar nao estiver devidamente conectado ao monitor. Redefinicao de fabrica Redefina as opcoes do menu do sistema de OSD aos valores predefinidos de fabrica. Configuracoes de posicao apenas — Altere as configuracoes de Posicao da imagem de volta para as configuracoes de fabrica. Configuracoes de cores apenas — Altere as configuracoes de Vermelho, Verde e Azul de volta para as configuracoes de fabrica e defina a configuracao padrao de Predefinicao normal. Todas as configuracoes — Altere todas as configuracoes definiveis pelo usuario, como cor, posicao, brilho, contraste e tempo de espera do sistema de OSD para o padrao de fabrica. O idioma do sistema de OSD nao e alterado. IR — Este recurso ajudara a reduzir casos simples de retencao de imagem.

Habilitar o condicionamento do LCD Se uma imagem parece permanecer no monitor, selecione Condicionamento do LCD para eliminar ou reduzir a retencao da imagem. O uso do recurso Condicionamento do LCD pode demorar varias horas. Casos severos deste problema sao conhecidos como retencao de imagem permanente; a funcao de Condicionamento do LCD nao pode elimina los. NOTA Use o Condicionamento do LCD apenas se tiver um problema de retencao de imagem. A mensagem de advertencia abaixo aparece depois que o usuario seleciona “Habilitar o condicionamento do LCD” Para desfrutar da melhor experiencia de utilizacao e do otimo desempenho do monitor, mantenha este recurso habilitado. NOTA Se o usuario selecionar “Desabilitar”, aparecera a caixa de mensagem de aviso abaixo. A mensagem de aviso desaparecera em 20 segundos. Mensagens de advertencia do sistema de OSD Uma das seguintes mensagens de aviso podera aparecer na tela indicando que o monitor esta fora de sincronismo. 1. Auto Detect Analog Input Cannot Display This Video Mode Optimum Resolution 1280 x1024 60Hz ou 1. Auto Detect Digital Input Cannot Display This Video Mode Optimum Resolution 1280 x1024 60Hz 2. Analog Input Cannot Display This Video Mode Optimum Resolution 1280 x1024 60Hz ou 3.Digital Input Cannot Display This Video Mode Optimum Resolution 1280 x1024 60Hz Significa que o monitor nao conseguiu sincronizar com o sinal que esta recebendo do computador. O sinal esta alto ou baixo demais para o monitor. Consulte Especificacoes para conhecer as faixas de frequencia Horizontal e Vertical aceitaveis para este monitor. O modo recomendavel e 1280x1024 a 60 Hz. NOTA a caixa de dialogo Dell Verificacao do recurso de autoteste aparece na tela se o monitor nao detectar um sinal de video. ou Isto pode indicar que o monitor nao esta sincronizando com o computador. Consulte a secao Solucao de problemas para obter mais informacoes. Configuracao da resolucao ideal 1.

Clique com o botao direito na area de trabalho e selecione Propriedades. 2. Selecione a guia Configuracoes. 3. Configure a resolucao da tela para 1280 x 1024. 4. Clique em OK. Se nao existir a opcao 1280 x 1024, podera ser preciso atualizar o driver da placa de video. Dependendo do seu computador, complete um dos seguintes procedimentos. Se voce tiver um computador de mesa Dell Acesse support.dell.com, digite a etiqueta de servico e faca o download da versao mais recente da placa de video. Se voce nao estiver usando um computador Dell portatil ou de mesa Acesse o site de suporte para o seu computador e faca o download dos drivers mais recentes da placa de video. Acesse o website do fabricante da sua placa de video e faca o download dos drivers mais recentes da placa de video. Uso do Dell Soundbar opcional O Dell Soundbar e um sistema estereo composto por dois canais que se adapta aos monitores de Flat Panel da Dell.Voltar a pagina de indice NOTA Se nao estiver usando um computador Dell com o monitor, sera preciso acessar o website do fabricante

da placa de video para fazer o download do driver, ou o website do fabricante do computador para obter as informacoes sobre como girar o sistema operacional. 1. Clique com o botao direito na area de trabalho e selecione Propriedades. 2. Selecione a guia Configuracoes e clique em Avancadas. 3. Se tiver uma ATI, selecione a guia Rotacao e defina a rotacao desejada. Se tiver uma nVidia, clique na guia nVidia, selecione NVRotate na coluna esquerda e, a seguir, selecione a rotacao desejada. NOTA se a opcao de rotacao estiver ausente ou se nao funcionar corretamente, acesse support.dell.com e faca o download do driver mais recente da sua placa de video. Voltar a pagina de indice Se o monitor e o computador estao devidamente conectados, mas a tela permanece escura, execute o autoteste do monitor seguindo estes passos 1. Desligue o computador e o monitor. 2. Desconecte o cabo de video da parte traseira do computador.

http://cohn-vossen.com/wp-content/plugins/formcraft/file-upload/server/content/files/162904ed7b700a---Casio-bg-151-manual.pdf

Usando o botao de selecao de entrada, selecione a entrada desejada a testar, analogica ou digital.Se a tela do monitor permanecer em branco apos o procedimento anterior, verifique o controlador de video e o computador; o monitor esta funcionando normalmente. Consulte as Especificacoes do monitor para conhecer as faixas de frequencia Horizontal e Vertical aceitaveis para este monitor. As vezes, nenhuma mensagem de advertencia e exibida, mas a tela fica em branco. Isto tambem pode indicar que o monitor nao esta se sincronizando com o computador ou que o monitor esta no modo de economia de energia. Problemas gerais A tabela a seguir contem informacoes gerais sobre problemas comuns que o monitores pode apresentar. Aumente os controles de brilho e contraste. Execute a verificacao do recurso de autoteste do monitor. Verifique se ha pinos tortos ou quebrados na extremidade do cabo de video. Reinicie o computador e o monitor. Foco ruim Imagem desfocada, borrada ou com fantasmas Pressione o botao Ajuste automatico. Ajuste os controles de Fase e Clock atraves do sistema de OSD. Elimine os cabos de extensao de video. Realize a operacao de redefinicao do monitor. Reduza a resolucao do video ou aumente o tamanho da fonte. Realize a operacao de redefinicao do monitor. Verifique os fatores do ambiente. Coloque e teste em outro local. Faltam alguns pixels Tela de cristal liquido com pontos Desligue e ligue novamente Existem pixels permanentemente apagados, o que e um defeito natural na tecnologia de cristal liquido. Problemas de brilho Imagem fraca ou brilhante demais Realize a operacao de redefinicao do monitor. Pressione o botao Ajuste automatico. Ajuste os controles de brilho e contraste. Ajuste os controles de centragem. Certifique se de que o monitor esta no modo de video adequado. Realize a verificacao do recurso de autoteste do monitor e determine se essas linhas tambem estao presentes no modo de autoteste. Verifique se ha pinos tortos ou quebrados.

Problemas de sincronismo A tela esta embaralhada ou aparenta estar rachada Realize a operacao de redefinicao do monitor. Realize a verificacao do recurso de autoteste do monitor e verifique se a tela embaralhada tambem aparece no modo de autoteste. Tecla de cristal liquido arranhada A tela tem arranhoes ou manchas Desligue o monitor e limpe a tela. Consulte as instrucoes de limpeza na secao Limpeza do monitor. Questoes relacionadas com a seguranca Sinais visiveis de fumaca ou faiscas Nao execute nenhum passo da solucao de problemas. O monitor deve ser substituido. Problemas intermitentes Monitor apresenta defeitos de vez em quando Certifique se de que o monitor esta no modo de video adequado. Certifique se de que a conexao de cabos entre o computador e o monitor esta firme. Execute a verificacao do recurso de autoteste do monitor e determine se o problema intermitente tambem ocorre no modo de autoteste. Retencao da imagem a partir de uma imagem estatica Imagem residual resultante de uma imagem estatica mostrada no ecra Utilize a funcao de gestao de energia para desligar o monitor sempre que este nao esteja a ser utilizado.Alternativamente, utilize uma proteccao de ecra dinamica mostrada no monitor por um longo periodo de tempo. No menu OSD, sob Redefinir as configuracoes de fabrica, selecione Habilitar o condicionamento do LCD. O uso desta opcao pode demorar varias horas ate que a

imagem seja eliminada. NOTA A retencao de imagem permanente nao e coberta pela garantia.Desligue o monitor e desconecte o cabo eletrico e, em seguida, volte a conectar o cabo e a ligar o monitor. Problemas de USB SINTOMAS ESPECIFICOS O QUE ACONTECE SOLUCOES POSSIVEIS A interface USB nao esta funcionando Os perifericos USB nao estao funcionando. Verifique se o monitor esta ligado. Reconecte o cabo de upstream ao computador. Reconecte os perifericos USB conector de downstream. Desligue e ligue o monitor. A interface USB 2.0 de alta velocidade esta lenta Os perifericos USB 2.

0 de alta velocidade nao funcionam, ou funcionam lentamente. Verifique se o computador e compativel com USB 2.0. Verifique a origem USB 2.0 do computador. Reconecte o cabo de upstream ao computador. Certifique se de que o cabo eletrico do Soundbar esta conectado ao monitor. Certifique se de que o monitor tem alimentacao eletrica. Se o monitor nao tiver alimentacao eletrica, consulte os problemas comuns em Solucao de problemas do monitor. Sem som O Soundbar tem alimentacao eletrica o indicador de funcionamento esta aceso. Conecte o cabo de linha de entrada de audio ao conector de saida de audio do computador. Ajuste todos os controles de volume do Windows para os niveis maximos. Reproduza um audio no computador ou seja, CD de audio ou MP3. Limpe e reinsira o conector de entrada de linha de audio. Teste o Soundbar utilizando outra origem de audio ou seja, um reprodutor de CDs portatil. Som distorcido A placa de som do computador e utilizada como origem do audio. Retire eventuais obstrucoes entre o Soundbar e o usuario. Certifique se de que o conector de entrada de linha de audio esta totalmente inserido no conector da placa de som. Ajuste todos os controles de volume do Windows para um nivel intermediario. Diminua o volume do aplicativo de audio. Verifique se a placa de som apresenta problemas. Teste o Soundbar utilizando outra origem de audio ou seja, um reprodutor de CDs portatil. Retire eventuais obstrucoes entre o Soundbar e o usuario. Certifique se de que o conector de entrada de linha esta totalmente inserido no conector da origem de audio. Diminua o volume da origem de audio. Saida de som desbalanceada O som e emitido por apenas um lado do Soundbar Retire eventuais obstrucoes entre o Soundbar e o usuario. Certifique se de que o conector de entrada de linha esta totalmente inserido no conector da placa de som ou da origem de audio. Ajuste todos os controles de volume do Windows E D para uma posicao intermediaria. Volume baixo O volume esta baixo demais.

Aumente o volume do aplicativo de audio. Voltar a pagina de indice Certifique se de que as especificacoes eletricas do monitor sao compativeis com a rede eletrica CA local. NOTA Este monitor dispensa qualquer seletor de tensao CA de entrada. Nao guarde nem utilize o monitor em locais expostos ao calor, a luz solar direta ou ao frio extremo. Evite mover o monitor entre locais com grande diferenca de temperatura. Nao exponha o monitor a vibracoes ou impactos fortes. Por exemplo, nao o coloque no porta malas do carro. Nao guarde nem use o monitor em locais muito umidos ou empoeirados. Nao derrame qualquer tipo de liquido na superficie ou no interior do monitor. Mantenha o monitor sob temperatura ambiente. Temperaturas extremas prejudicam o cristal liquido do monitor. Nunca introduza qualquer objeto metalico nas aberturas do monitor. Existe o risco de choque eletrico. Para evitar choques eletricos, nunca toque no interior do monitor. A carcaca do monitor so devera ser aberta por um tecnico qualificado. Nunca use o monitor se o cabo de alimentacao estiver danificado. Certifique se de que nada fique sobre os cabos do computador e de que nao estejam localizados onde algum possa pisar ou tropecar. Ao desligar a tomada eletrica do monitor, segure o plugue e nao o cabo. O gabinete do monitor possui aberturas de ventilacao. Para evitar superaquecimento, as aberturas nao devem estar obstruidas nem cobertas. Evite usar o monitor sobre uma cama, sofa, tapete ou outra superficie macia para nao causar a obstrucao das aberturas de ventilacao na parte inferior do gabinete. Se o monitor for colocado numa estante ou em outro lugar fechado, certifique se de que haja ventilacao suficiente. Coloque o monitor num local com baixa umidade e o minimo de poeira. Evite lugares como poroes umidos ou corredores empoeirados. Limpe o monitor com um pano umido quando necessario, mas primeiro certifique se de desliga lo da tomada.

Coloque o monitor sobre uma superficie solida e o manuseie com cuidado. A tela e feita de vidro e pode ficar danificada se cair ou for golpeada com forca. Coloque o monitor perto de uma tomada eletrica de facil acesso. Se o monitor nao funcionar normalmente, especialmente se produzir sons e odores estranhos, desconecte o da tomada imediatamente e entre em contato com um revendedor ou centro de servicos autorizado. Nao remova a tampa traseira, pois existe o risco de choque eletrico. A tampa traseira devera ser removida apenas por um tecnico qualificado. Altas temperaturas podem causar problemas. Nao utilize o monitor sob luz solar direta e mantenha o afastado de aquecedores, fornos, lareiras e outras fontes de calor. Desligue o monitor da tomada, se permanecera inativo por um longo periodo. Desligue o monitor da tomada antes de efetuar qualquer reparo. Projetores, telas de LCD, e algumas impressoras multifuncionais podem usar uma ou mais lampadas que contem uma pequena quantidade de mercurio para se obter uma iluminacao eficiente do ponto de vista energetico. As lampadas de mercurio nesses produtos sao devidamente identificadas. Elimine a lampada de acordo com as leis locais, estaduais, ou federais. Para obter mais informacoes, entre em contato com a Electronic Industries Alliance em www.eiae.org. Para as informacoes especificas sobre a eliminacao da lampada, visite www.lamprecycle.org. Avisos da FCC somente Estados Unidos FCC Classe B Este equipamento gera, utiliza e pode emitir energia de radiofrequencia e, caso nao seja instalado e utilizado de acordo com o manual de instrucoes do fabricante, podera causar interferencia a recepcao de radio e televisao. Este equipamento foi testado e esta em conformidade com os limites de um dispositivo digital de Classe B, como estabelecido na Parte 15 das Normas da FCC. Este dispositivo esta em conformidade com a Parte 15 das Normas da FCC.

A operacao esta sujeita a estas duas condicoes 1 Este dispositivo nao pode ocasionar interferencia prejudicial. 2 Este dispositivo deve aceitar qualquer interferencia recebida, inclusive interferencias que possam causar uma operacao indesejada. Tais limites foram estabelecidos para assegurar uma protecao razoavel contra interferencias prejudiciais em uma instalacao residencial. No entanto, nao ha garantias de que a interferencia nao ocorrera em uma instalacao especifica. Se o equipamento causar interferencia prejudicial a recepcao de radio ou televisao, o que podera ser determinado quando o equipamento for ligado ou desligado, voce devera tomar uma ou mais das seguintes medidas para tentar corrigir a interferencia Reoriente a antena receptora. Afaste o sistema do receptor. Ligue o sistema em outra tomada para que ele e o receptor fiquem em circuitos derivados diferentes. Se necessario, consulte um representante da Dell Inc. Assuntos ambientais e de conformidade reguladora mundial.Para suporte por e mail, consulte os enderecos de e mail listados na tabela abaixo. NOTA Os numeros de ligacao gratuita sao para uso dentro do pais correspondente. Se voce nao vir um numero de telefone listado que seja especifico para computadores XPS, pode entrar em contato com a Dell atraves do numero do suporte listado e a sua ligacao sera transferida de maneira apropriada. Quando precisar entrar em contato com a Dell, use os enderecos eletronicos, os numeros de telefone e os codigos apresentados na tabela a seguir. Se precisar de ajuda para determinar quais codigos usar, entre em contato com uma operadora de telefonia local ou internacional. NOTA As informacoes de contato fornecidas foram consideradas corretas no momento em que este documento foi impressora, e estao sujeitas a alteracoes.Voltar a pagina de indice. PRECAUCION Una ATENCION indica que es posible provocar danos a la propiedad, a la persona o que se puede causar la muerte. Todos los derechos reservados.

Reproduction in any manner whatsoever without the written permission of Dell Inc.Marcas registradas utilizadas en este texto Dell, the DELL logo, Inspiron, Dell Precision, Dimension, OptiPlex, Latitude, PowerEdge, PowerVault, PowerApp, and Dell OpenManage are trademarks of Dell Inc; Microsoft, Windows, and Windows NT are registered trademarks of Microsoft Corporation; Adobe is a trademark of Adobe Systems Incorporated, which may be registered in certain jurisdictions. ENERGY STAR is a registered trademark of the U.S. Environmental Protection Agency. As an ENERGY STAR partner, Dell Inc.El resto de las marcas registradas o nombres de marcas pueden haberse utilizado en este documento para referirse a las entidades propietarias de las

marcas y los nombres o sus productos. Dell Inc. disclaims any proprietary interest in trademarks and trade names other than its own. Model 1708FP Julio 2007 Rev. A01 Una vez que el cable este conectado, puede usar los conectores USB del lateral y de la parte inferior del monitor. 6 Conexion USB Conecte sus dispositivos USB. Al recibir una entrada de teclado, raton o cualquier otro dispositivo de entrada, el monitor continuara con su funcionamiento normal automaticamente.Si APAGA el monitor y lo vuelve a ENCENDER, los USB vuelven a enumerarse.Capacidad Plug and Play Puede instalar el monitor con cualquier sistema compatible con Plug and Play. El monitor proporciona automaticamente al PC los datos de identificacion de reproduccion extendida EDID utilizando protocolos de canal de datos de muestra para que el sistema puede configurarse y mejorar los ajustes de visionado. La instalacion de la mayoria de monitores es automatica; no obstante, puede seleccionar una configuracion distinta si lo desea.Para limpiar la pantalla antiestatica, humedezca ligeramente un pano suave y limpio con agua. Si es posible, utilice un panuelo especial para limpiar pantallas o una solucion adecuada para la cobertura antiestatica.

http://dev.pb-adcon.de/node/21347